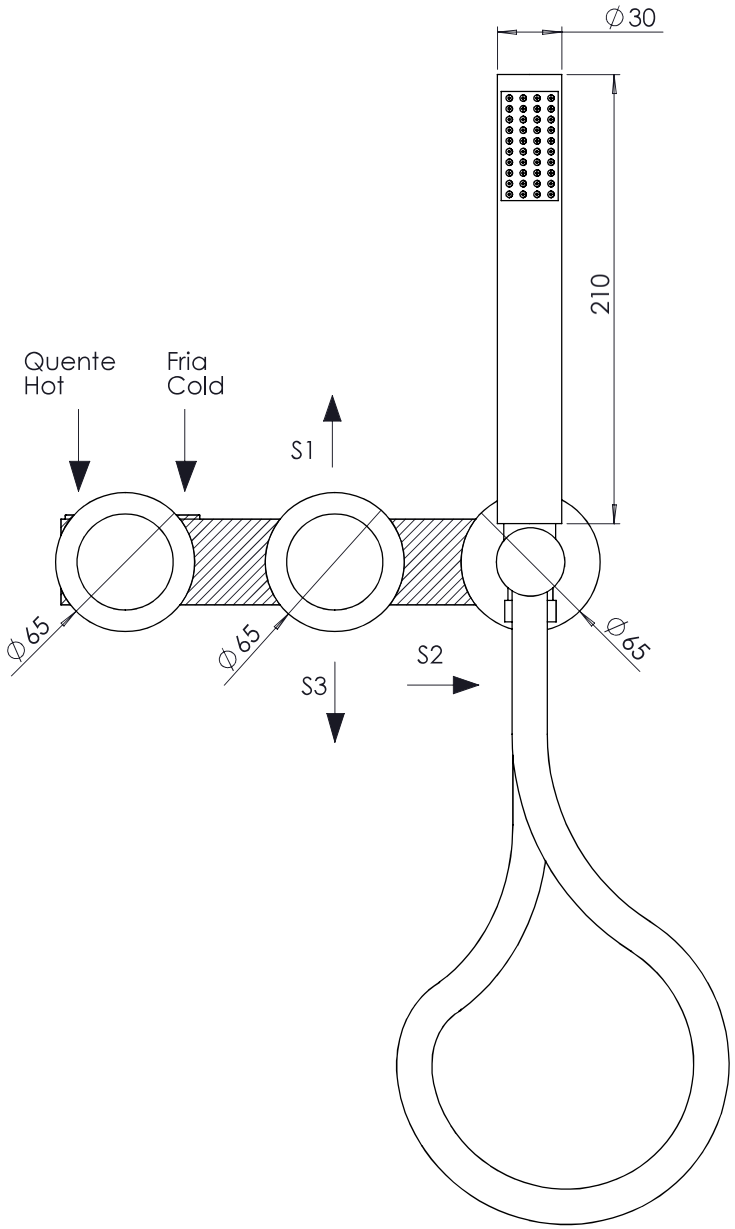

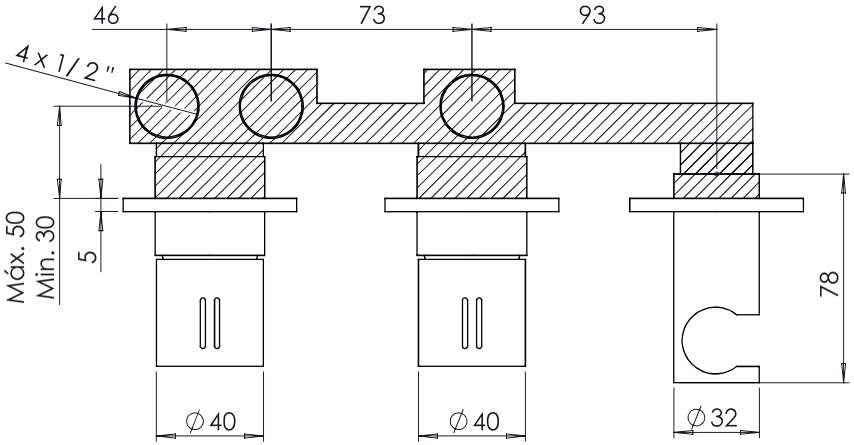

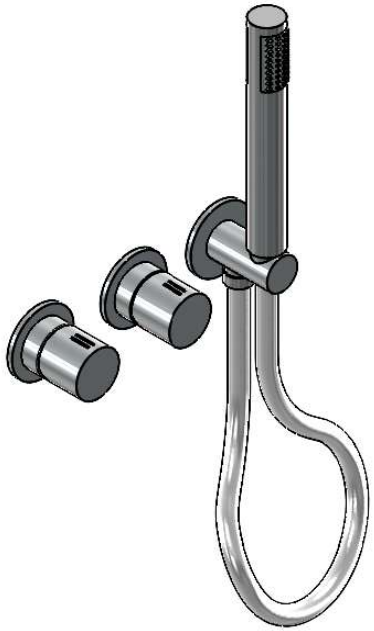

Zonas a encastrar / Inside wall parts
Medidas: milímetros / Measures: milimeters

S1, S2 & S3 — (Caudal) Lt/min: 8.5 13 16 18 — (Pressão) Kg/cm2: 1 2 3 4

As medidas apresentadas são apenas indicativas, podendo sofrer ligeiras alterações com vista a um melhoramento do producto, sem qualquer aviso prévio.

The measures presented are only indicative and and may undergo minor changes in order to improve the product without prior notice.

ofa	Designação: Mist. Duche Encastrar 3 Furos (3 saídas)	Modelo: Akua	
	Código peça: GC.T 3509F3A3	Acabamento: Cromado	
	Desenhador: JC	Data: 12.02.2020	Versão: 1.0 / Esc. : 1:2